# Żurawie stacjonarne typu ŻPR

Żurawie przeznaczone są dla oczyszczalni ścieków, do obsługi pomp w pompowniach w czasie ich montażu i eksploatacji. Żurawie mogą być montowane na podłożu betonowym lub stalowym na powierzchniach poziomych i ścianach zbiorników. Wykonywane są w wersji nierdzewnej ze stali (wg AISI 304 lub AISI 316) i w wersji cynkowanej ogniowo. Linka i osprzęt linki wykonany jest ze stali wg AISi 316.W razie potrzeby żurawie można dostosować do indywidualnych potrzeb użytkownika pod względem wysięgu i udźwigu. Użytkownik nie ma obowiązku zgłaszania żurawia do ewidencji w Inspektoracie Dozoru Technicznego.
Żurawie posiadają oznakowanie CE.

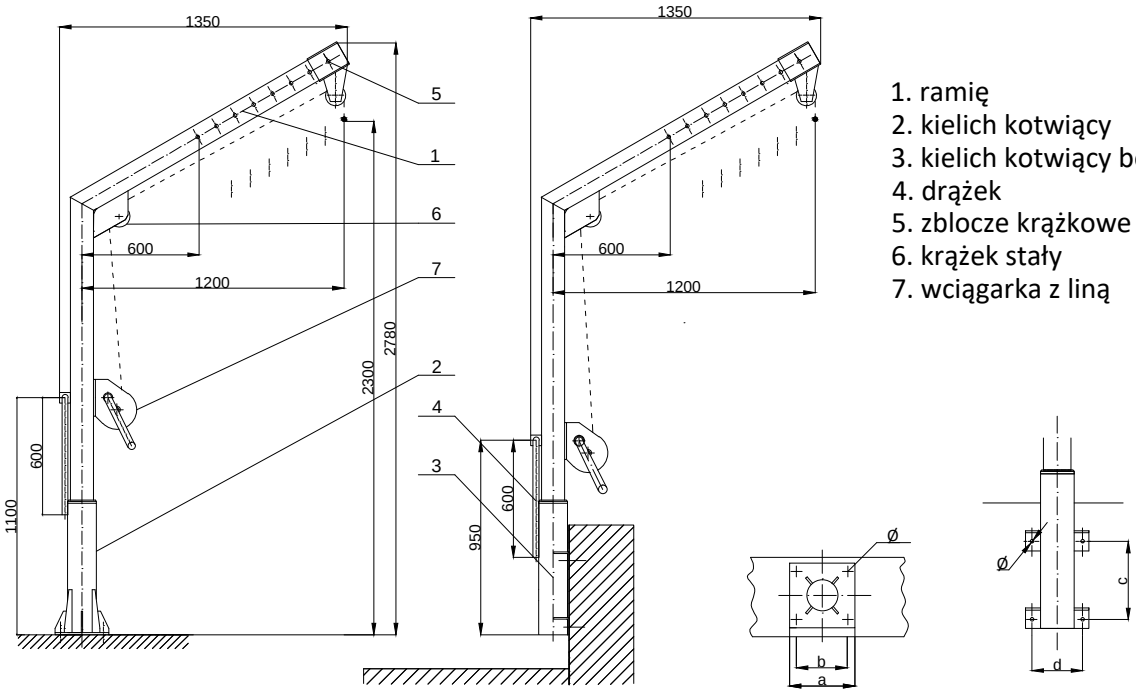


1. ramię
2. kielich kotwiący
3. kielich kotwiący boczny
4. drążek
5. zblocze krążkowe przestawne
6. krążek stały
7. wciągarka z liną

| Typ żurawia | ŻPR 70/1000 oc<br>ŻPR 70/1000 ko | ŻPR 100 ko | ŻPR 150 oc<br>ŻPR 150 ko | ŻPR 200 oc<br>ŻPR 200 ko | ŻPR 300 oc<br>ŻPR 300 ko | ŻPR 400 oc<br>ŻPR 400 ko | ŻPR 650 oc |
|---|---|---|---|---|---|---|---|
| Udźwig (kg) | 70 | 100 | 150 | 200 | 300 | 400 | 650 |
| Wysięg (mm) | 450-1000 | 600-1200 | | | | | |
| Masa własna (kg) Montaż poziomy/pionowy | 35/33 | 51/48 | 53/50 | 62/59 | 81/78 | 85/82 | 113/109 |
| Średnica linki fi (mm) | 4 | 4 | 5 | 5 | 6 | 6 | 7 |
| Wymiary gabarytowe (mm) | 250/1090/2210 | 250/1290/2770 | 250/1290/2770 | 250/1300/2780 | 250/1300/2780 | 250/1300/2780 | 320/1300/2780 |
| Kąt obrotu | 360° | | | | | | |
| Długość korby (mm) | 250 | 250 | 250 | 250 | 320 | 320 | 320 |
| Śruby lub kotwy do montażu (mm) | M12 | M12 | M12 | M12 | M16 | M16 | M20 |
| Montaż poziomy a/b/Ø (mm) | 200/160/14 | 250/200/14 | 250/200/14 | 250/200/14 | 250/200/18 | 250/200/18 | 320/260/25 |
| Montaż pionowy c/d/Ø (mm) | 300/160/14 | 300/200/14 | 300/200/14 | 300/200/14 | 300/200/18 | 300/200/18 | 300/300/25 |


PROMA - JACEK DANIEL

ul. Słoneczna 33 60-286 Poznań NIP 779-109-80-73 Regon 301039845
Biuro: ul. Skryta 91 62-064 Plewiska tel. 601 56 81 61 tel. 697 905 169
mail: jacekdaniel@wp.pl www.promajacekdaniel.com